Grundriss

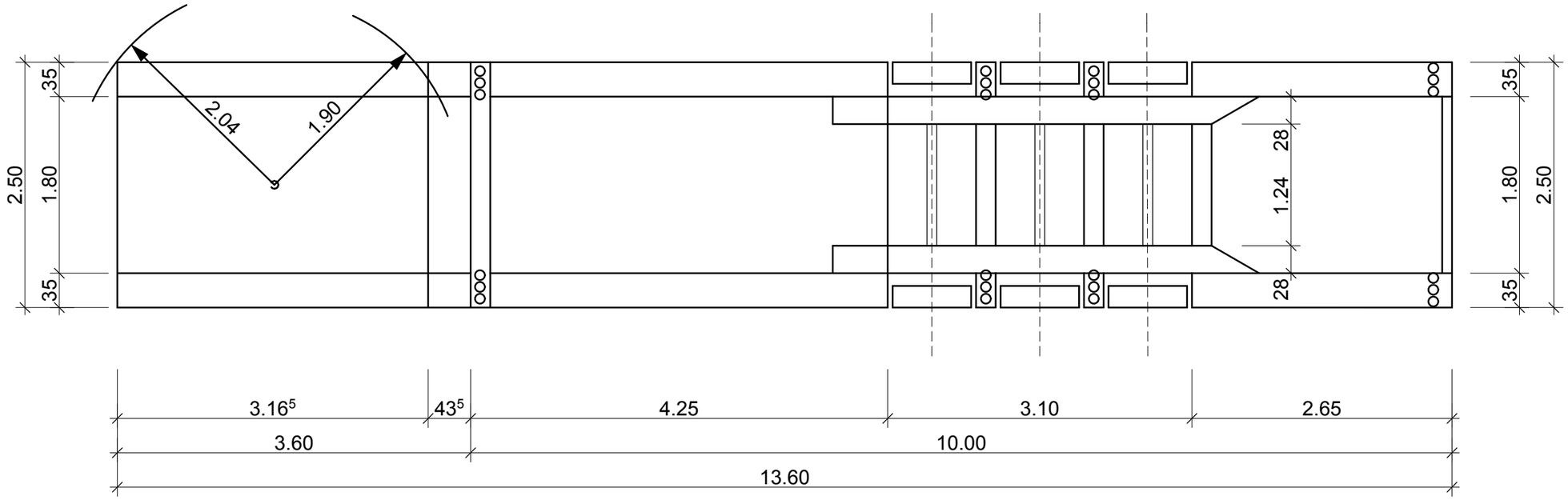
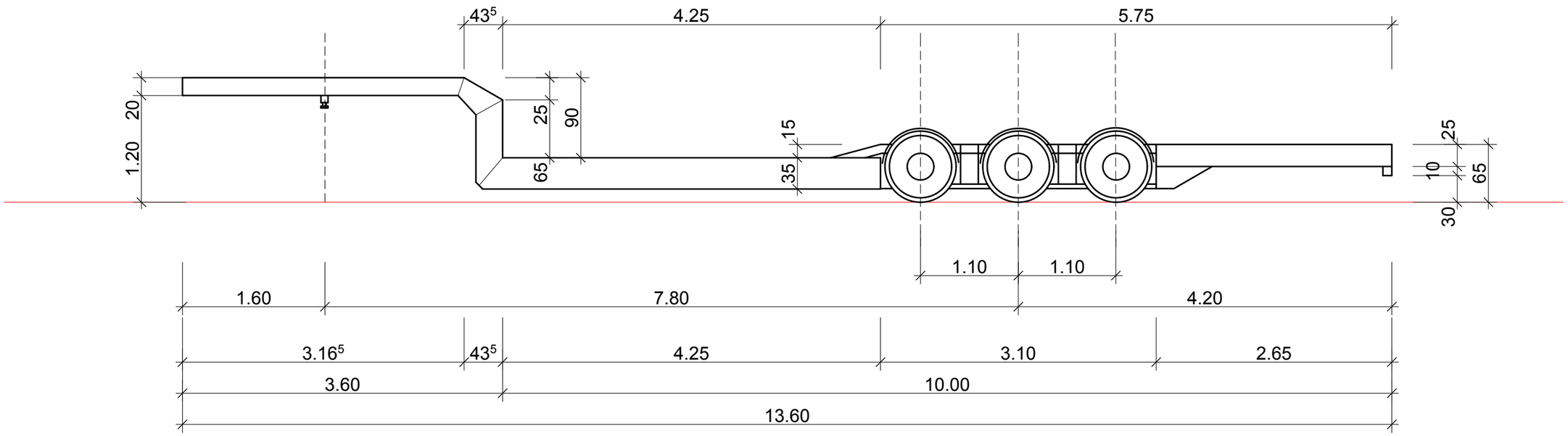
Seitenansicht